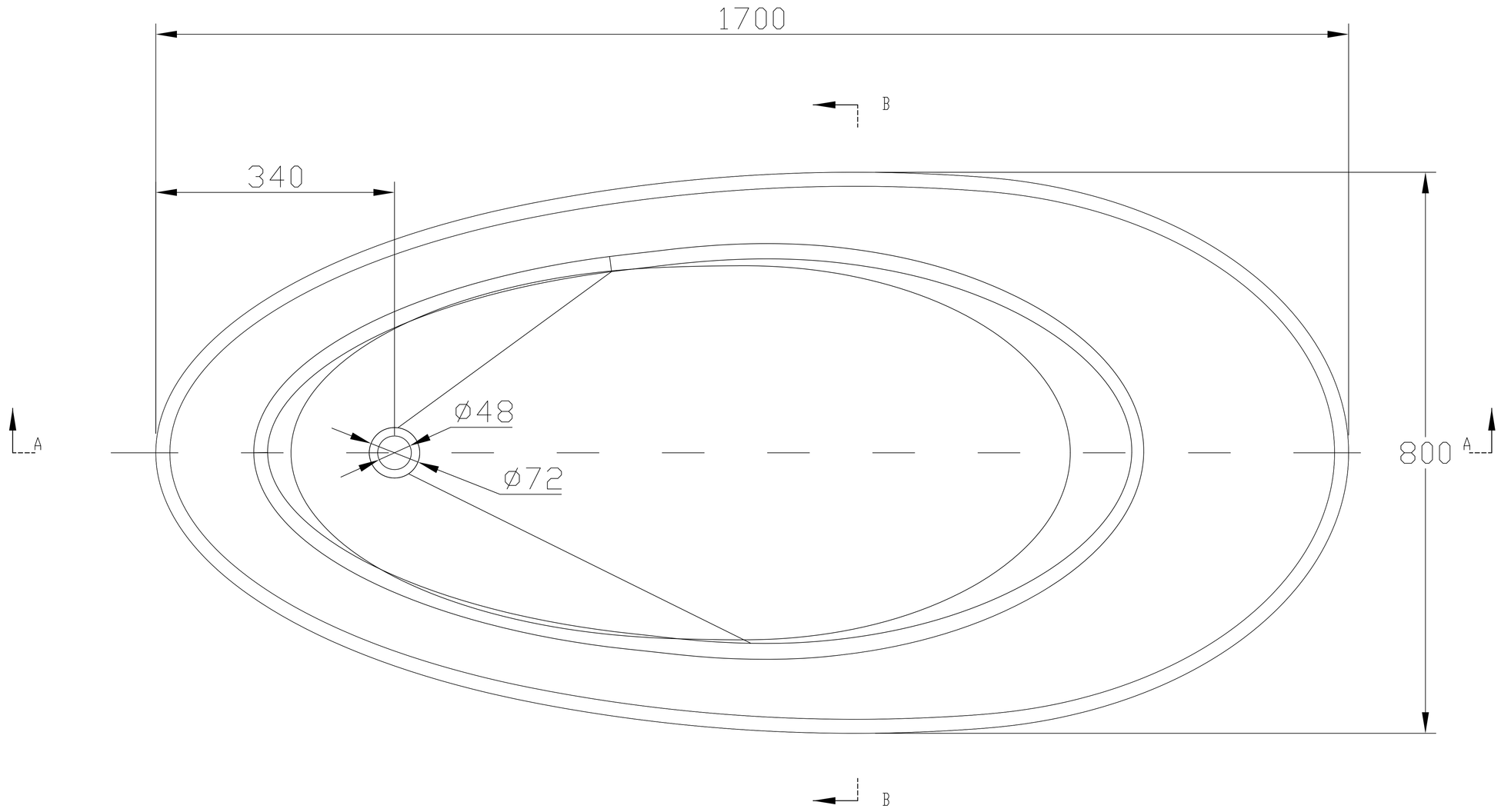
1700
340
B
A
ø48
ø72
800
A
B

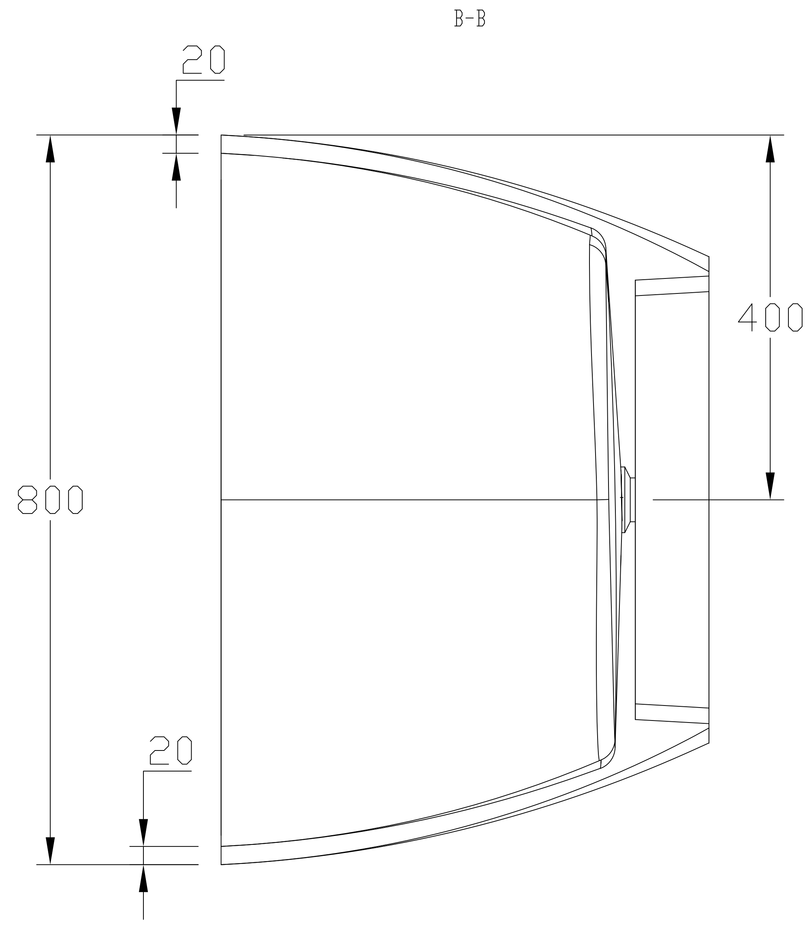
B-B
20
400
800
20

A-A

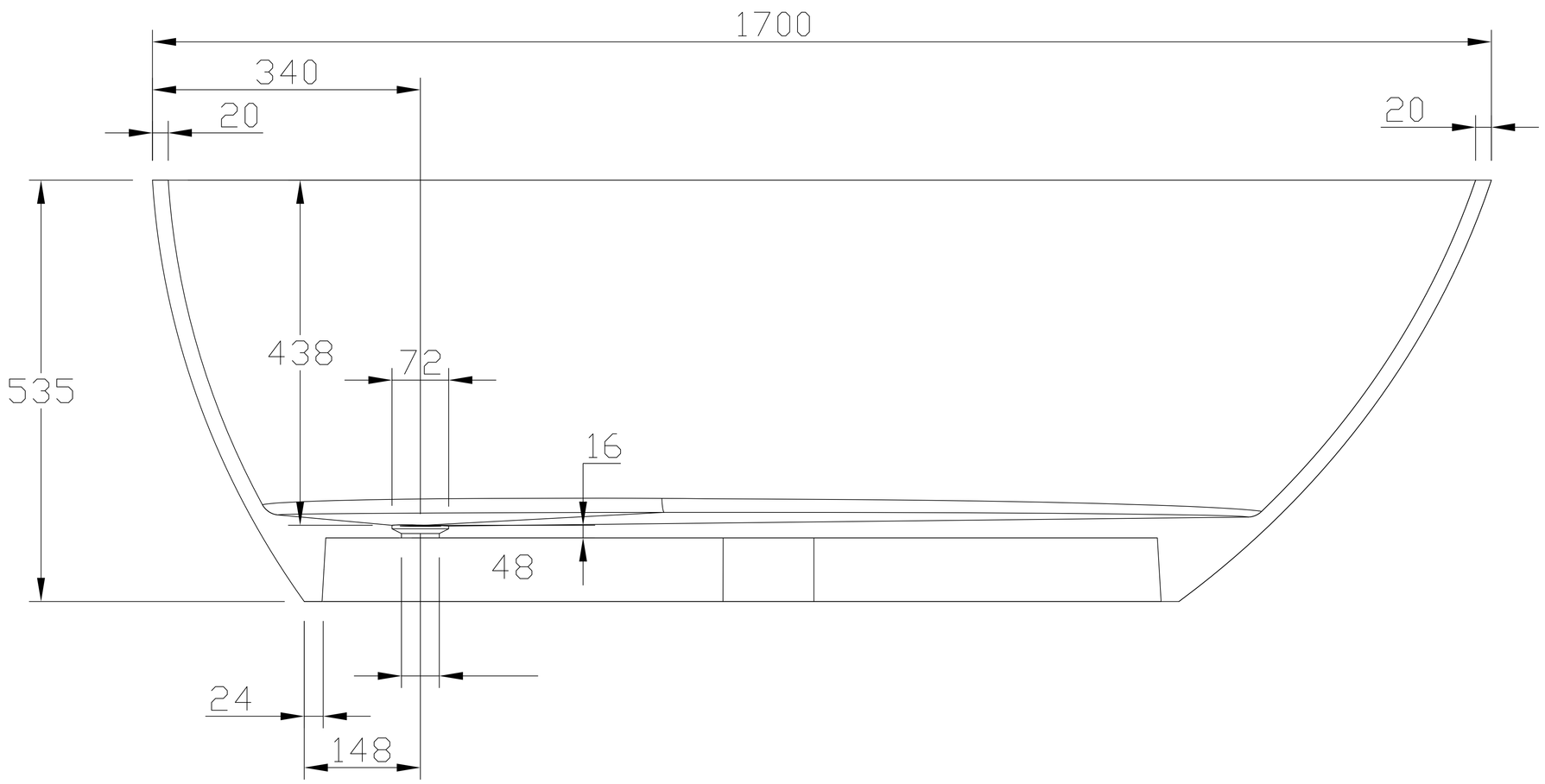
1700
340
20
20
535
438
72
16
48
24
148